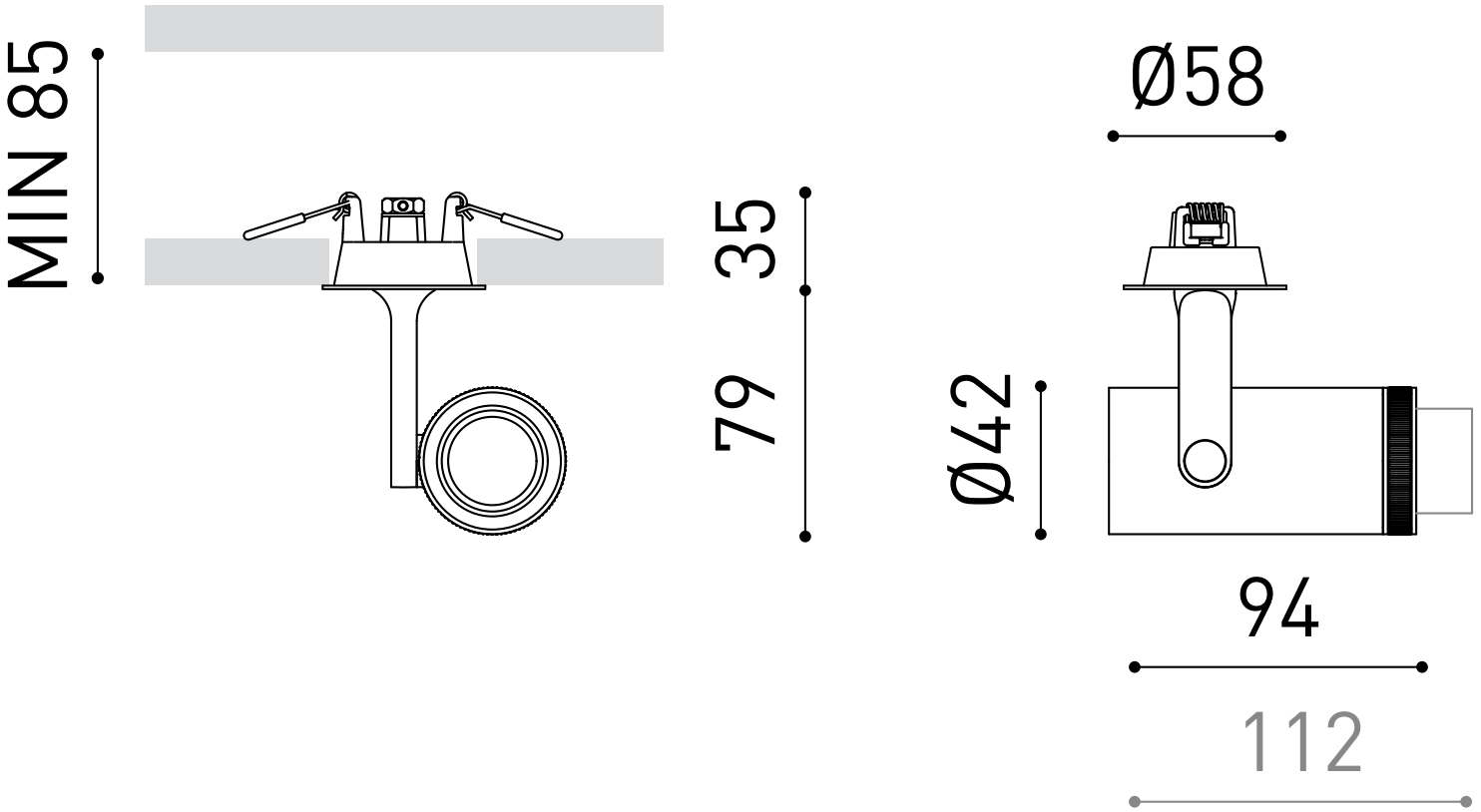
MIN 85
35
79
Ø58
Ø42
94
112