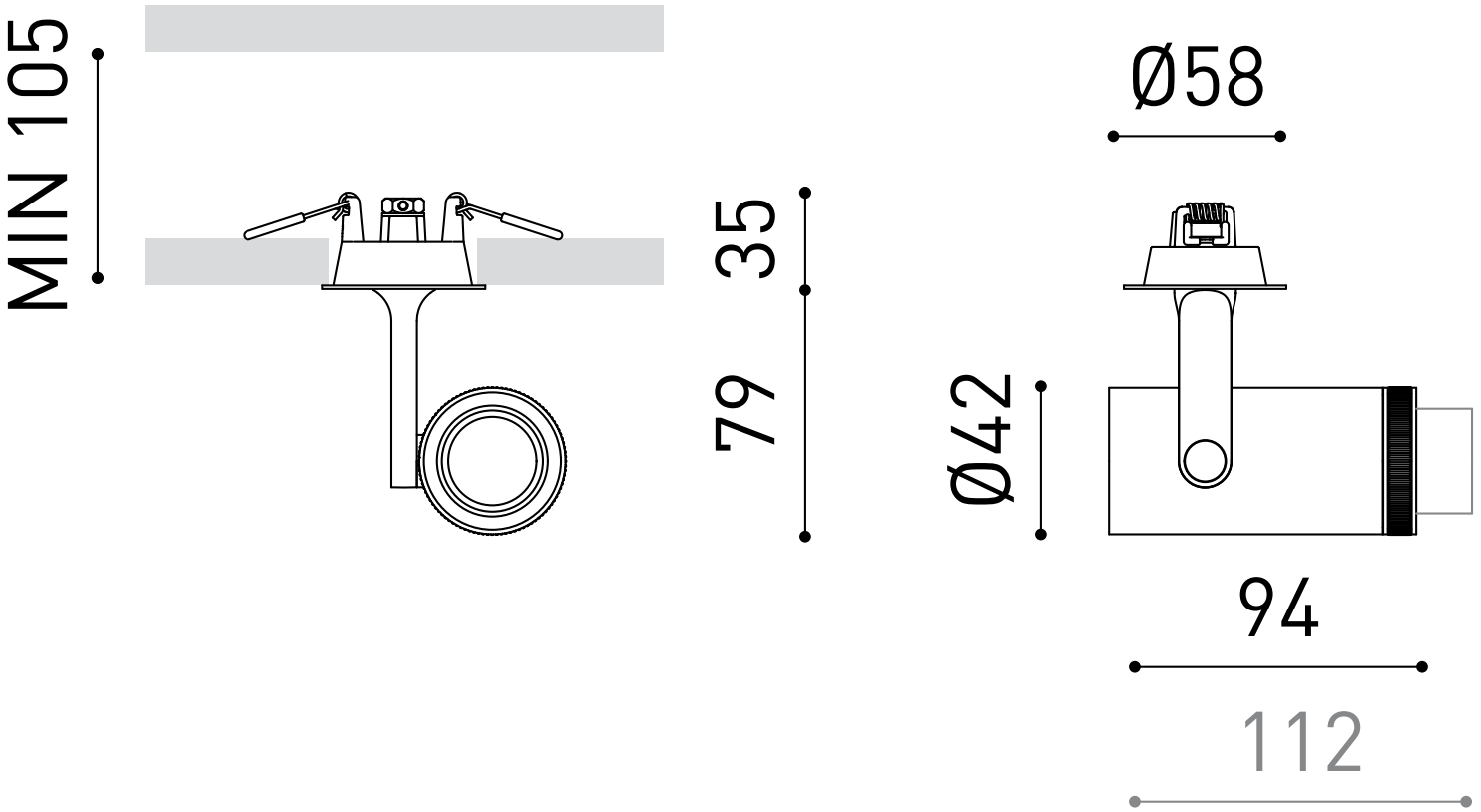
MIN 105
35
79
Ø58
Ø42
94
112